Projecteur LED sans détecteur - Professional Line

XLED PRO ONE Max

sans détecteur de mouvement - blanc
EAN 4007841 086824
Réf. 086824

Schéma du circuit esclave

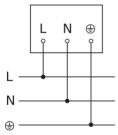
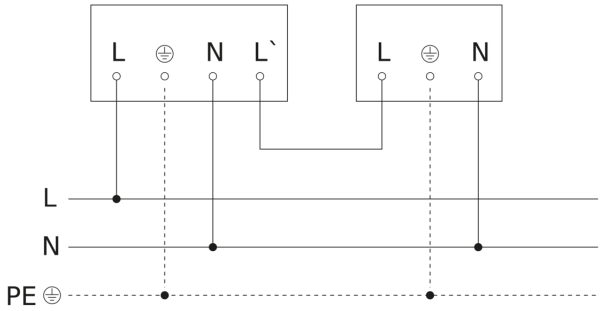
Schéma du circuit d´interconnexion maître/esclave